DATENBLATT

Feed-Guard - zentraler NA-Schutz und Kuppelschalter für PV-Anlagen bis 150KVA Nenn-Scheinleistung

135KW/150KVA

VDE-AR-N 4105:2018-11

enwitec-Artikel-Nr.	**10014059**
Match-code	feed-guard-NA4105-PV-150KVA-TNS_TT_1.0
Netztrennung	Allpolige Netztrennung für TT- oder TN-S Netze

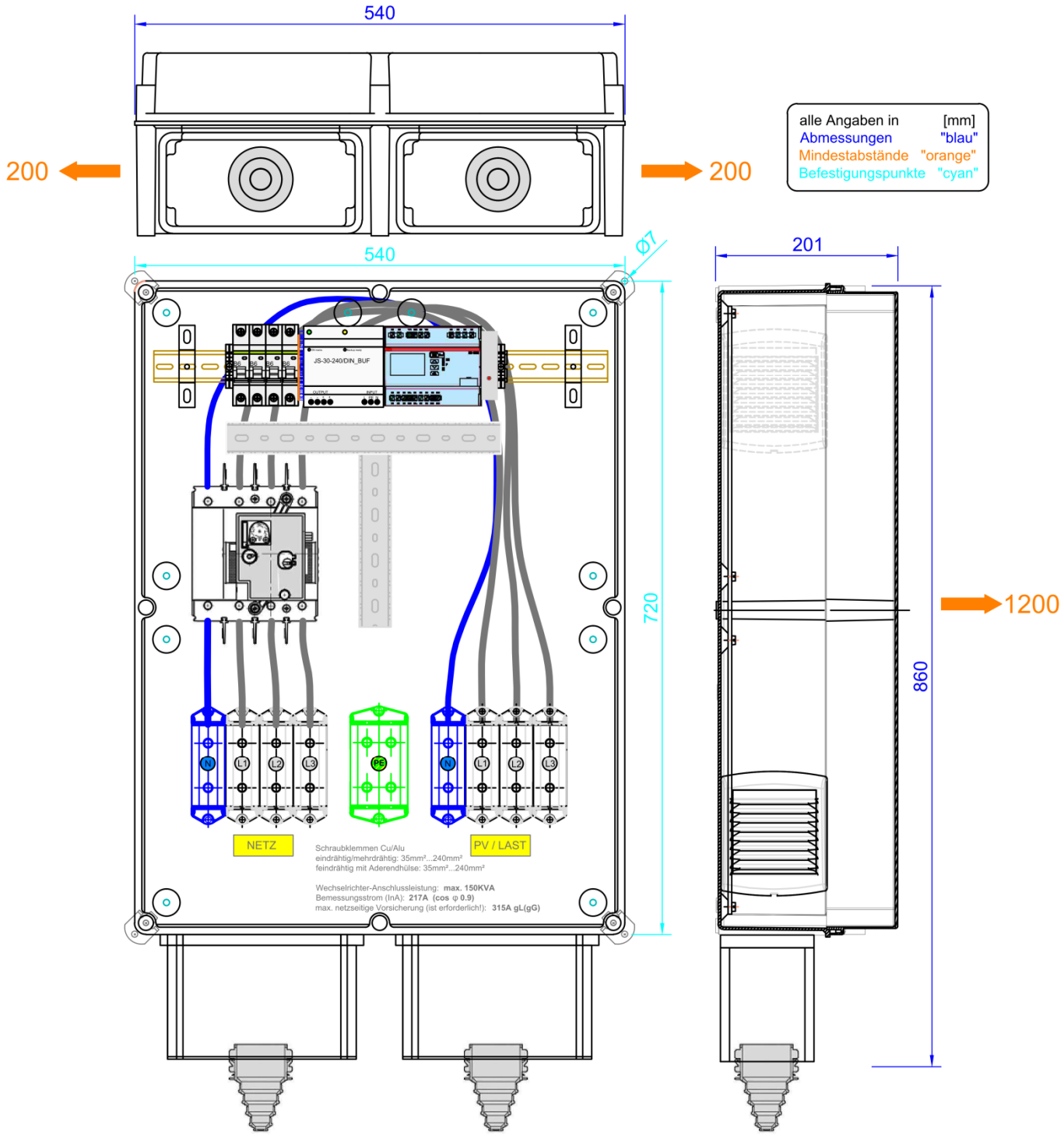

Datei: 19_05_29_10014059_feedguard_150_V1.0

Der Text und die Abbildungen entsprechen dem technischen Stand bei Drucklegung, Änderungen sind vorbehalten. Alle Angaben sind trotz sorgfältiger Bearbeitung ohne Gewähr. Eine Haftung wird ausgeschlossen.

DATENBLATT

Feed-Guard - zentraler NA-Schutz und Kuppelschalter
für PV-Anlagen bis 150KVA Nenn-Scheinleistung

135KW/150KVA
VDE-AR-N 4105:2018-11

VERSCHALTUNGSÜBERSICHT

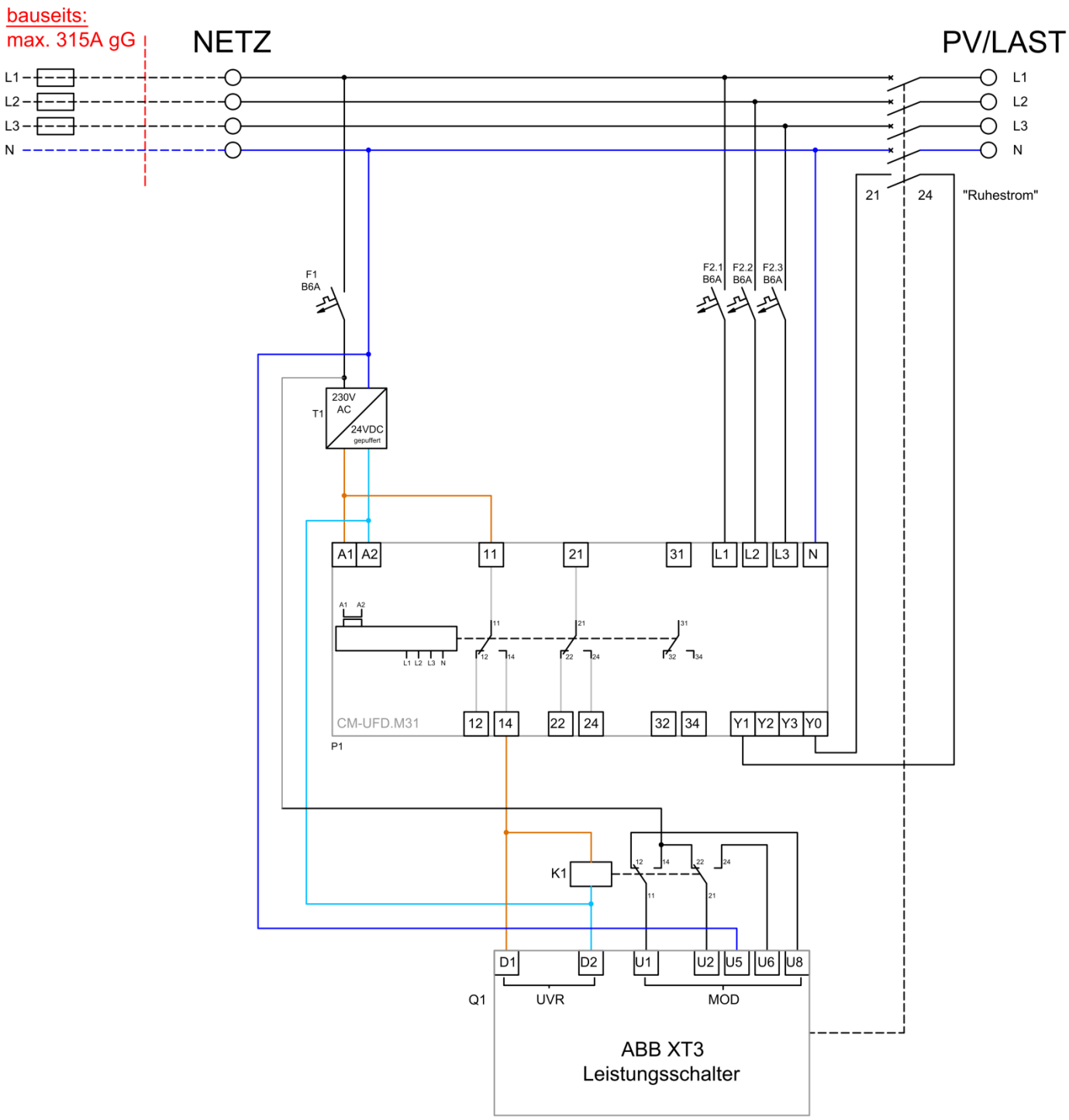

Datei: 19_05_29_10014059_feedguard_150_V1.0

Der Text und die Abbildungen entsprechen dem technischen Stand bei Drucklegung, Änderungen sind vorbehalten. Alle Angaben sind trotz sorgfältiger Bearbeitung ohne Gewähr. Eine Haftung wird ausgeschlossen.

DATENBLATT

Feed-Guard - zentraler NA-Schutz und Kuppelschalter für PV-Anlagen bis 150KVA Nenn-Scheinleistung

135KW/150KVA

VDE-AR-N 4105:2018-11

TECHNISCHE DATEN

BEMESSUNGSDATEN		
Bemessungsisolierspannung Ui	[V]	660
Bemessungsbetriebsspannung U_e	[VAC]	3 x 230/400
Bemessungsstrom I_{nA} (bei cos φ 0.9)	[AAC]	217
Bemessungsstrom I_{nA} (bei cos φ 1)	[AAC]	195,7
Betriebsfrequenz	[Hz]	50
Netzseitige Vorsicherung (bauseits zwingend erforderlich)		
Betriebsklasse		gG
Max. Sicherungswert	[A]	315
Max. prospektiver* Kurzschlussstrom	[kA]	100
Zulässige Netzform (allpolige Trennung)		TT- oder TN-S
Max. Scheinleistung der Erzeugungsanlage	[KVA]	150 (cos φ 0.9)
Max. Wirkleistung der Erzeugungsanlage	[KW]	135
Typ der Erzeugungsanlage (VDE-AR-N 4105:2018-11 - 3.1.9.2)		Typ 2
KOMPONENTEN		
NA-Schutzrelais		ABB - CM-UFD
Kuppelschalter alternativ		Typ ABB XT3N - I_n 250A Typ ABB XT3S - I_n 250A
Unterspannnungsauslöser		24VDC
Puffermodul		24VDC
KLEMMEN - NETZ UND PV/LASTEN		
Klemmentyp		Schraubklemme
geeignet für Leitermaterial		Kupfer/Aluminium+
Abisolierlänge	[mm]	41 - 44
Anzugsdrehmoment (35 …70mm²)	[Nm]	12
Anzugsdrehmoment (95 …240mm²)	[Nm]	45
Minimaler Querschnitt feindrähtig #	[mm²]	35
Maximaler Querschnitt feindrähtig #	[mm²]	185
Minimaler Querschnitt mehrdrähtig	[mm²]	35
Maximaler Querschnitt mehrdrähtig	[mm²]	240
KABEL - EINFÜHRUNGEN		
Kabeltüllen (PVC) - für Kabeldurchmesser	[mm]	14 - 68

* ist der maximale unbeeinflusste Dauerkurzschlussstrom des Netzanschlusses

mit Aderendhülse!

+ Verarbeitungsrichtlinien für den Anschluss von Aluminiumleitern beachten!

ALLGEMEIN • ja - nein		
Maße (BxHxT)	[mm]	540x860x201
Gewicht ca.	[kg]	31
Betriebstemperaturbereich	[°C]	-5…+35
Derating ab Betriebstemperatur	[°C]	+35
Temperatur - Transport/Lagerung	[°C]	-20…+55
Luftfeuchte-kondensierend erlaubt	•/-	-
Luftfeuchte - zulässiger Bereich	[%]	5…70
max. Aufstellhöhe über N.N.	[m]	3.000
Schutzart IP	(EN 60529)	54
Outdoor-Eignung	•/-	-
Schutzklasse	(EN 61140)	II
Gehäusematerial		Gfk-Polyester
RoHS-konform	(2011/65/EU)	•
Gehäusefarbe (o. ähnlich)		RAL 7035
Montageart		Wand
Verschluss-Typ		Schraubdeckel
NORMEN		
Schaltgerätekombination		EN 61439-1 EN 61439-2
VDE-Anwendungsregel		VDE-AR-N 4105 2018:11
SONSTIGES		
Zolltarifnummer		85371098
ERSATZTEILE		Artikel-Nr.
Steuer-Relais für Motorantrieb		10013920
Anzeige-LED für Steuer-Relais		10013245

Der Text und die Abbildungen entsprechen dem technischen Stand bei Drucklegung, Änderungen sind vorbehalten. Alle Angaben sind trotz sorgfältiger Bearbeitung ohne Gewähr. Eine Haftung wird ausgeschlossen.